標準納まり図
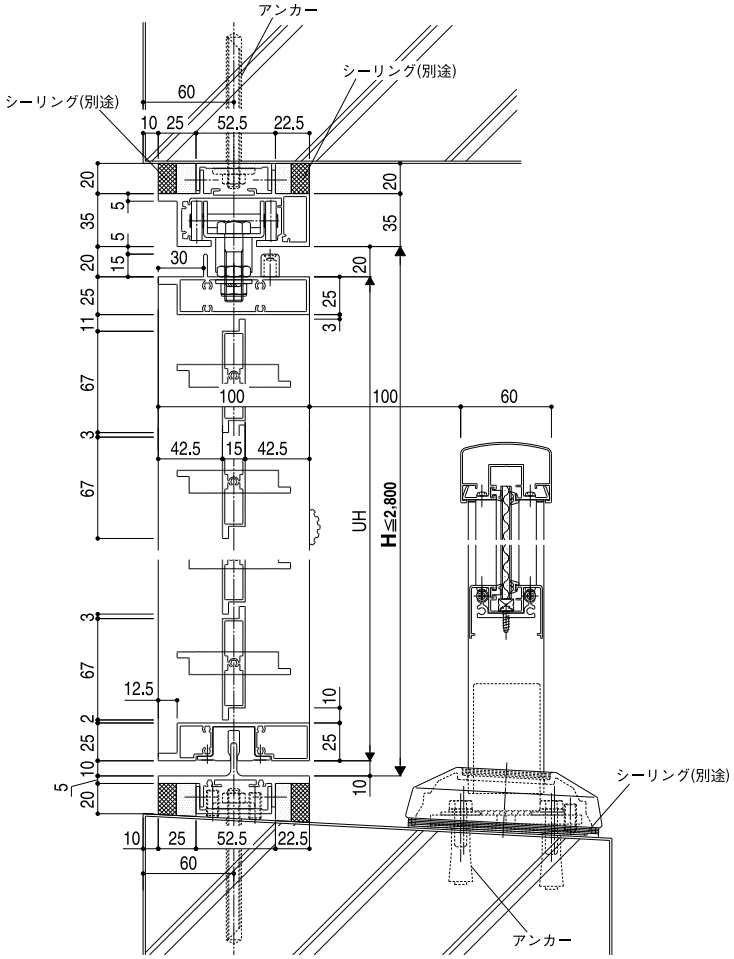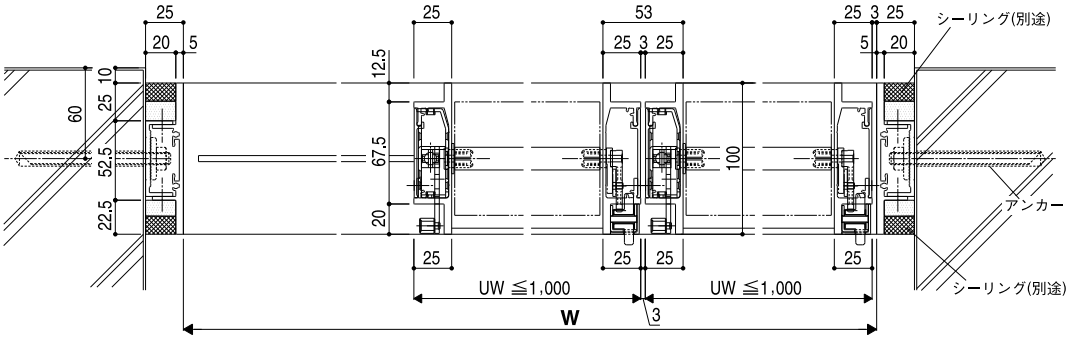
S=1/5（単位：mm）